Аккумуляторные батареи для систем связи и телекоммуникаций DELTA FTS 12-100X

DELTA BATTERY
новое поколение аккумуляторов

Компания "Энергон-Телеком" запускает новый продукт серии Delta FT: аккумуляторный **моноблок** Delta FTS 12-100X. Конструкция корпуса оптимизирована для установки в 19`` и 23`` шкафы и стойки.

Один из важнейших технических параметров любого аккумулятора – удельная емкость, характеризующую количество энергии в единице объема элемента. У новой серии FTS она выше **на 15%**, при этом площадь занимаемой поверхности меньше, что позволяет устанавливать большее количество аккумуляторов на фиксированной площади.

Номинальная емкость нового блока (C10, t=20° C) - 100 Ач. Аккумуляторы серии FTS оптимальны для использования как на коротких, так и длинных режимах разряда. Аккумуляторы Delta серии FTS соответствуют требованиям Eurobat IEC896-2.

Конструкция батареи

Компонент	Полож. пластина	Отриц. пластина	Контейнер	Крышка	Клапан	Клеммы	Сепаратор	Электролит
Материал	Диоксид свинца	Свинец	ABS	ABS	Каучук	Медь	Стекловолокно	Серная кислота

Технические характеристики

Номинальное напряжение.....12 В
Число элементов..... 6
Срок службы..... до 12 лет
Номинальная емкость (20°C)
10 часовой разряд (10А, 1.8В/эл)..... 100 Ач
5 часовой разряд (18.1А, 1.75В/эл)..... 90.5 Ач
1 часовой разряд (70.4А, 1.6В/эл)..... 70.4 Ач
Внутреннее сопротивление
полностью заряженной батареи (20°C)..... 6,3 мОм
Саморазряд..... 3% емкости в месяц при 20°C

Рабочий диапазон температур

Разряд..... -20~60°C
Заряд..... -10~60°C
Хранение..... -20~60°C
Макс. разрядный ток (20°C)..... 900А (5с)
Метод заряда: Заряд постоянным напряжением..... (20°C)
Циклический режим.....14.4-14.7В
Макс. зарядный ток..... 30А
Температурная компенсация..... -30мВ/°C
Буферный режим..... 13.5-13.8В
Температурная компенсация..... -20мВ/°C
Ток короткого замыкания..... 1700А

Особенности

- Технология AGM позволяет рекомбинировать 99% выделяемого газа
- Нет ограничений на воздушные перевозки
- Соответствие требованиям UL
- Эксплуатация в любом положении
- Легированные кальцием свинцовые пластины обеспечивают высокую плотность энергии
- Большой срок службы
- Необслуживаемые, нет необходимости в доливе воды
- Низкий саморазряд
- Корпус аккумулятора выполнен из пластика ABS, не поддерживающего горение

Габариты, вес

Длина, мм *508*
Ширина, мм *110*
Высота, мм..... *231*
Полная высота, мм *231*
Вес, кг *32.5*

Разряд постоянным током, А (при 20°C)

А/эл-т	15м	30м	45м	1ч	2ч	3ч	4ч	5ч	6ч	7ч	8ч	10ч	24ч
1.60В	176.0	110.0	78.8	63.5	36.7	27.8	21.4	18.5	15.7	13.7	12.2	10.1	4.55
1.65В	165.0	106.0	76.4	61.5	36.0	27.1	21.1	18.1	15.6	13.7	12.2	10.1	4.55
1.70В	154.0	102.0	73.9	59.5	35.4	26.4	20.9	17.8	15.5	13.6	12.1	10.0	4.50
1.75В	143.0	97.0	71.6	57.5	34.7	25.7	20.6	17.2	15.4	13.5	12.0	10.0	4.50
1.80В	132.0	93.0	68.0	55.1	34.1	24.6	20.4	16.8	15.3	13.4	12.0	10.0	4.50

Разряд постоянной мощностью, Вт (при 20°C)

Вт/эл-т	15м	30м	45м	1ч	2ч	3ч	4ч	5ч	6ч	7ч	8ч	10ч	24ч
1.60В	319.0	206.0	150.0	121.0	70.1	52.3	42.4	36.5	31.2	27.0	23.8	19.4	8.56
1.65В	303.0	199.0	144.0	117.0	68.1	51.2	42.0	36.1	31.0	26.9	23.7	19.4	8.56
1.70В	286.0	195.0	140.0	115.0	66.4	50.1	41.6	35.8	30.7	26.6	23.5	19.2	8.48
1.75В	270.0	182.0	134.0	110.0	63.1	49.1	41.2	35.5	30.5	26.5	23.5	19.2	8.48
1.80В	254.0	170.0	128.0	103.0	62.3	47.8	40.9	34.6	30.3	26.4	23.4	19.2	8.48

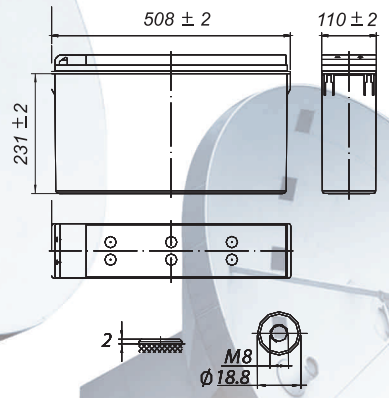

FTS 12-100X

DELTA® BATTERY
новое поколение аккумуляторов

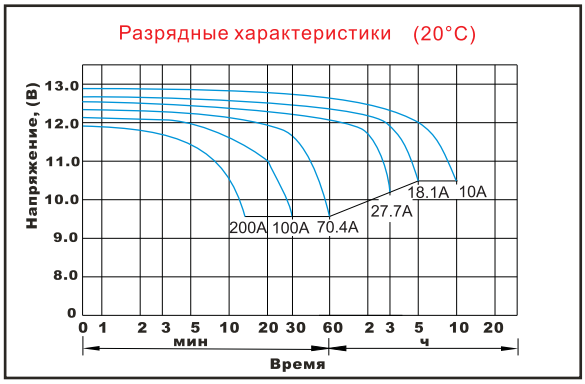

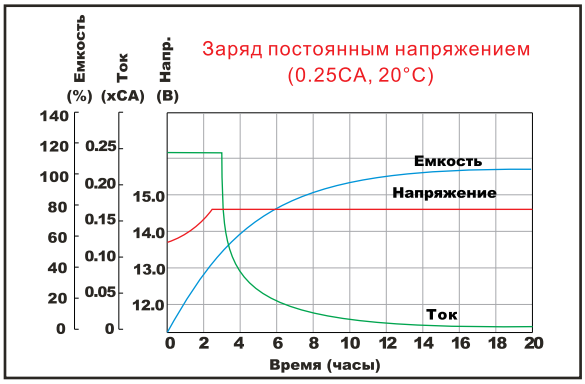

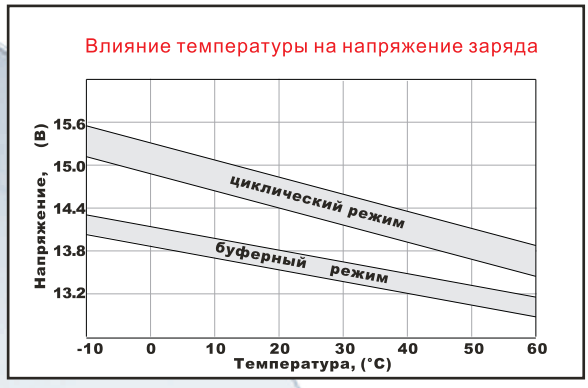

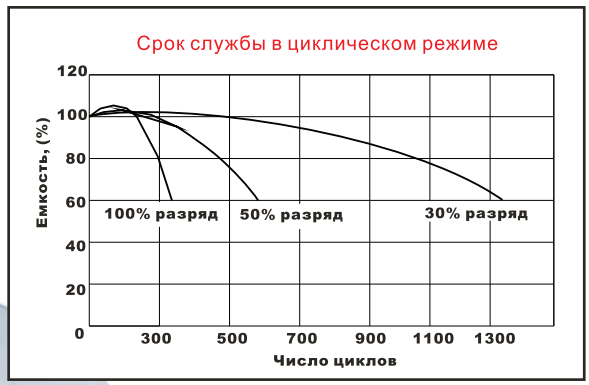

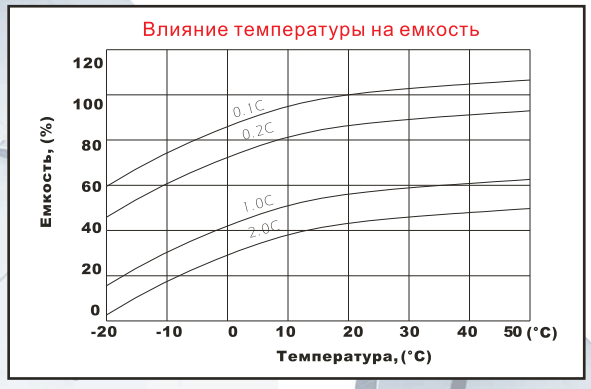

ЭНЕРГОН

Официальные представители:

Москва
+7 (495) 785 73 87
sales@energon.ru

Санкт-Петербург
+7 (812) 449 37 42
sales@spb.energon.ru

Новосибирск
+7 (383) 221 18 48
sales@nsk.energon.ru

www.energon.ru